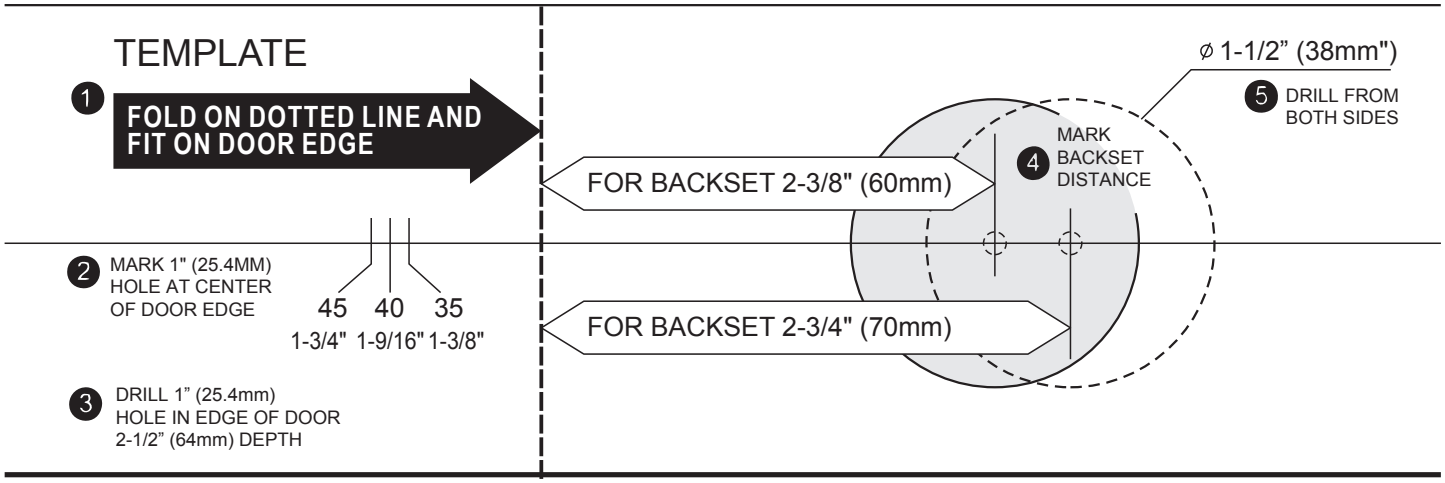
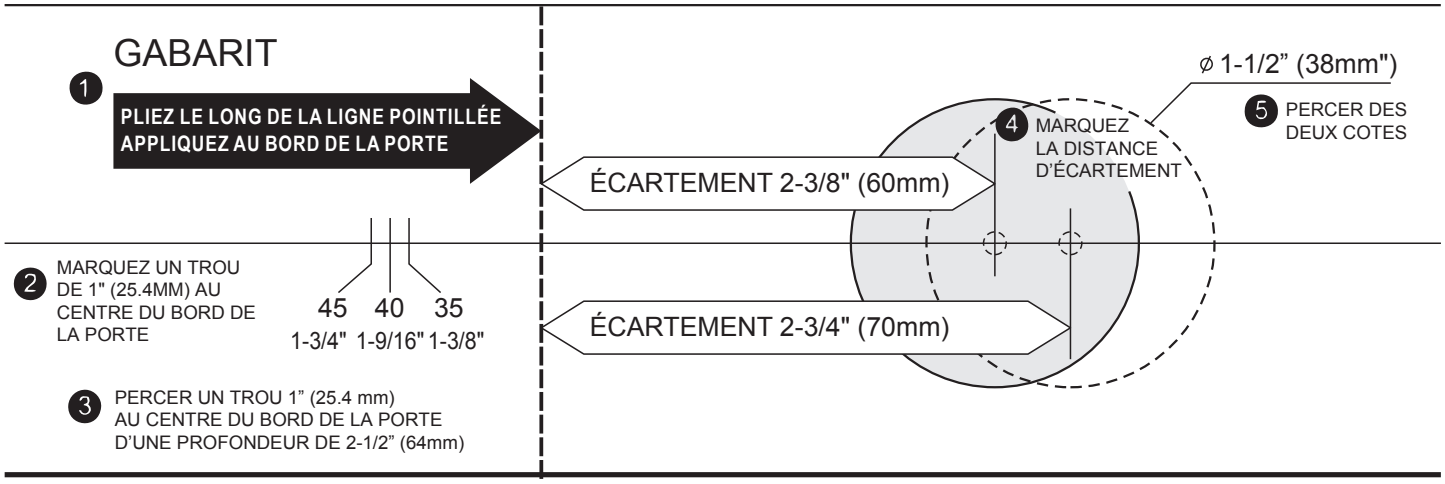
Do not use template if not to scale
N'utilisez pas le gabarit s'il n'est pas à l'échelle